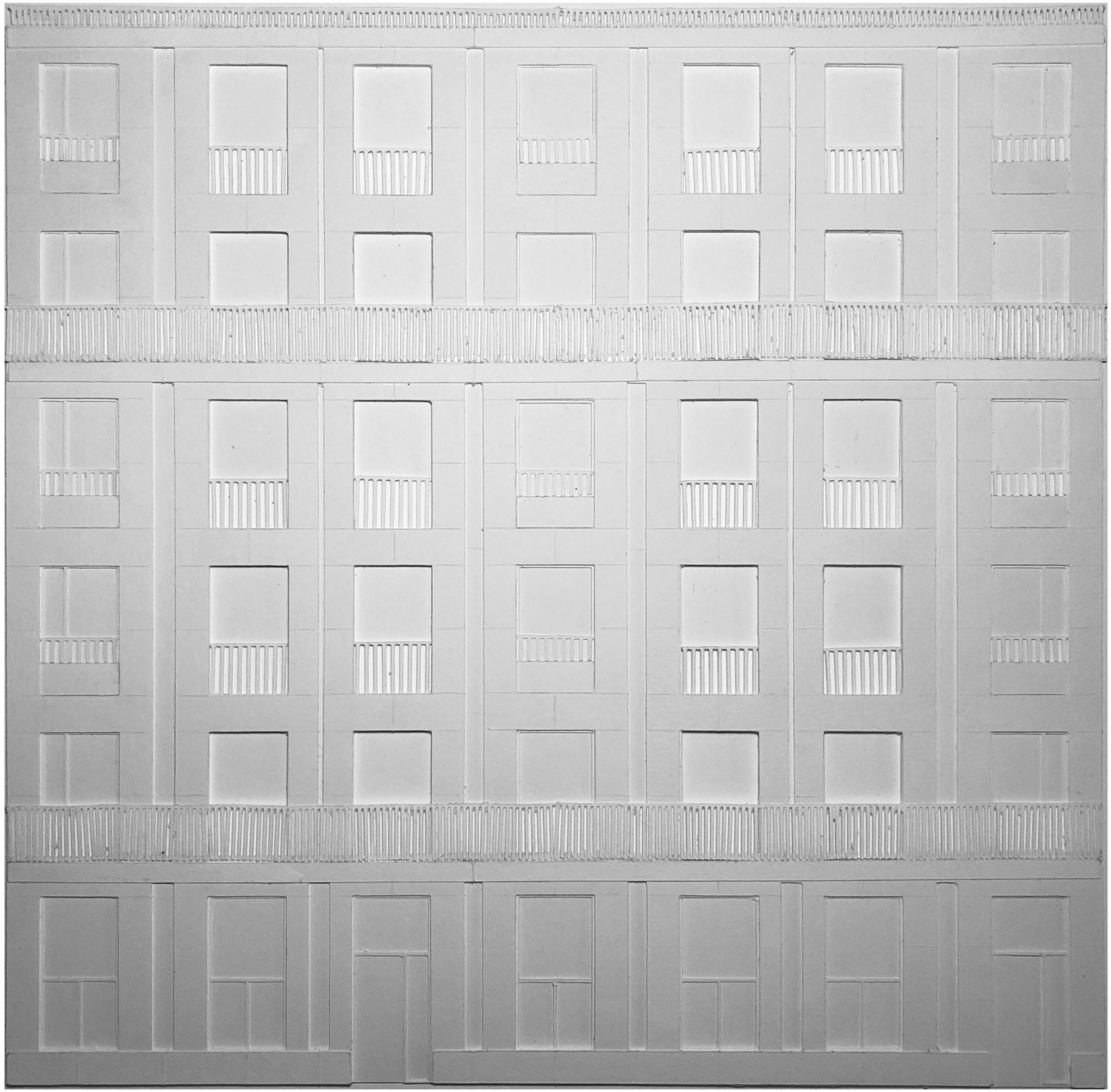

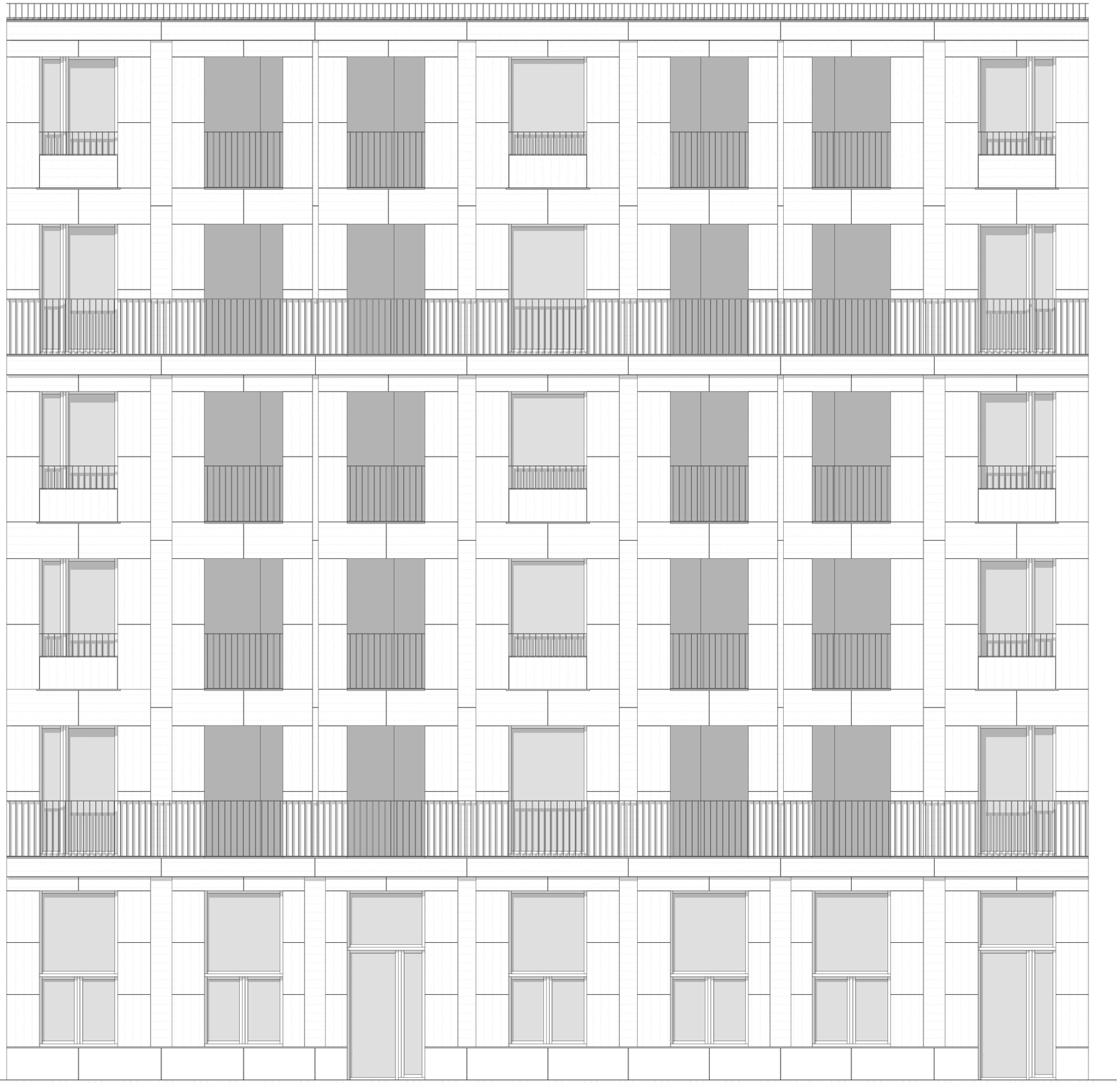

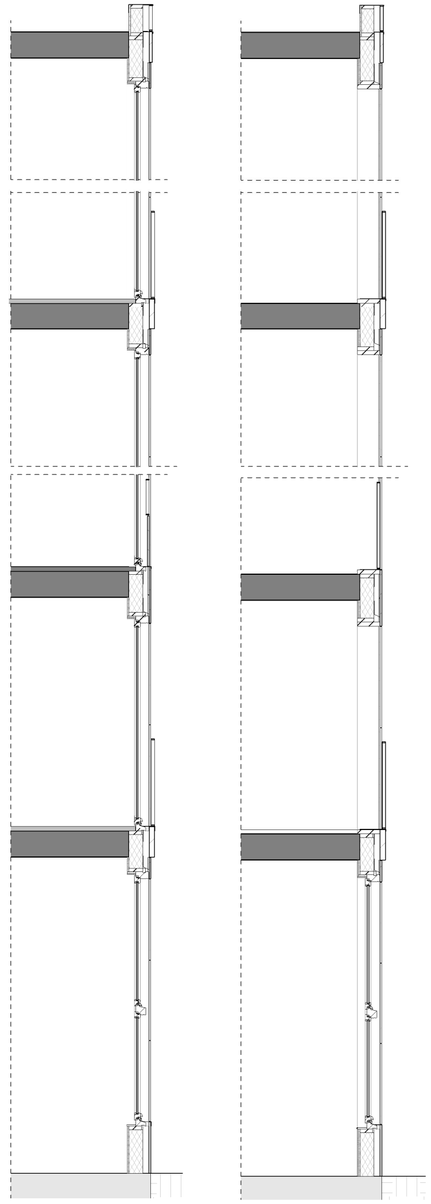

kozijn doorsnede

schaal 1 : 50

balkon doorsnede

schaal 1 : 50

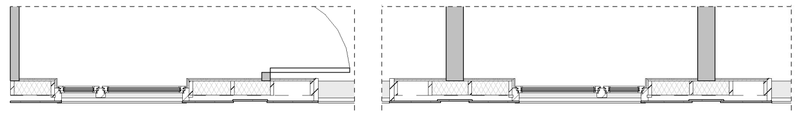

plattegrond 2e, 3e, & 5e verdieping

schaal 1 : 50

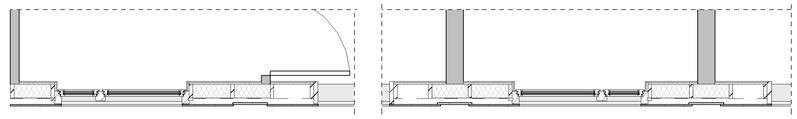

plattegrond 1e, 4e verdieping

schaal 1 : 50

0 1 2 3 4 5

GRAPHIC SCALE: 1:50

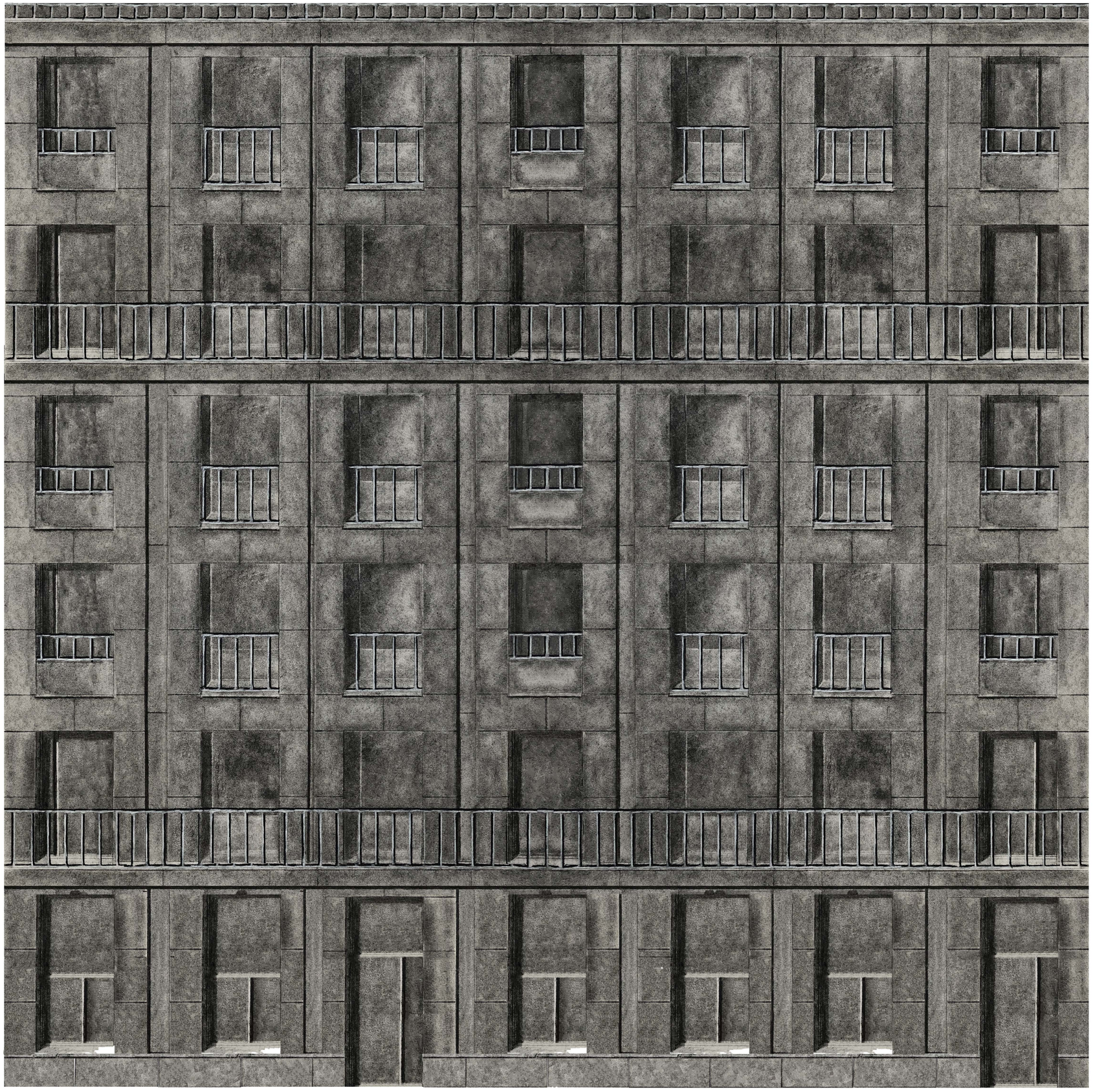

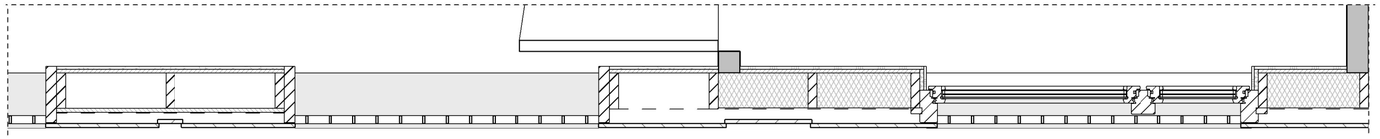

plattegrond 600+vl

schaal 1 : 20

Gevelfragmen

schaal 1 : 20

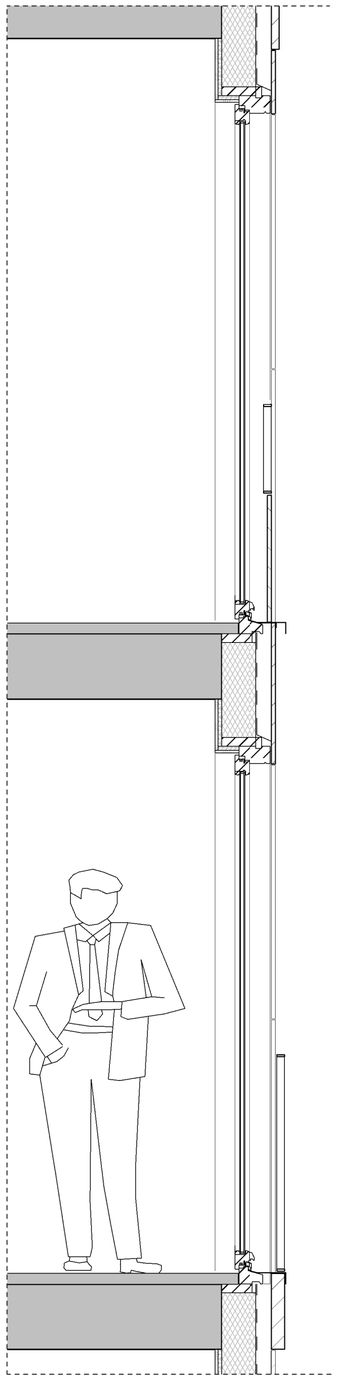

kozijn doorsnede

schaal 1 : 20

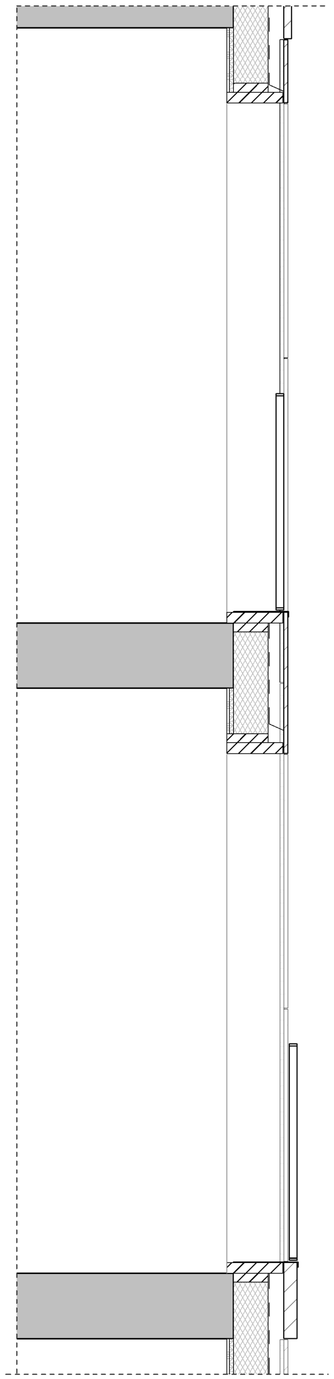

balkon doorsnede
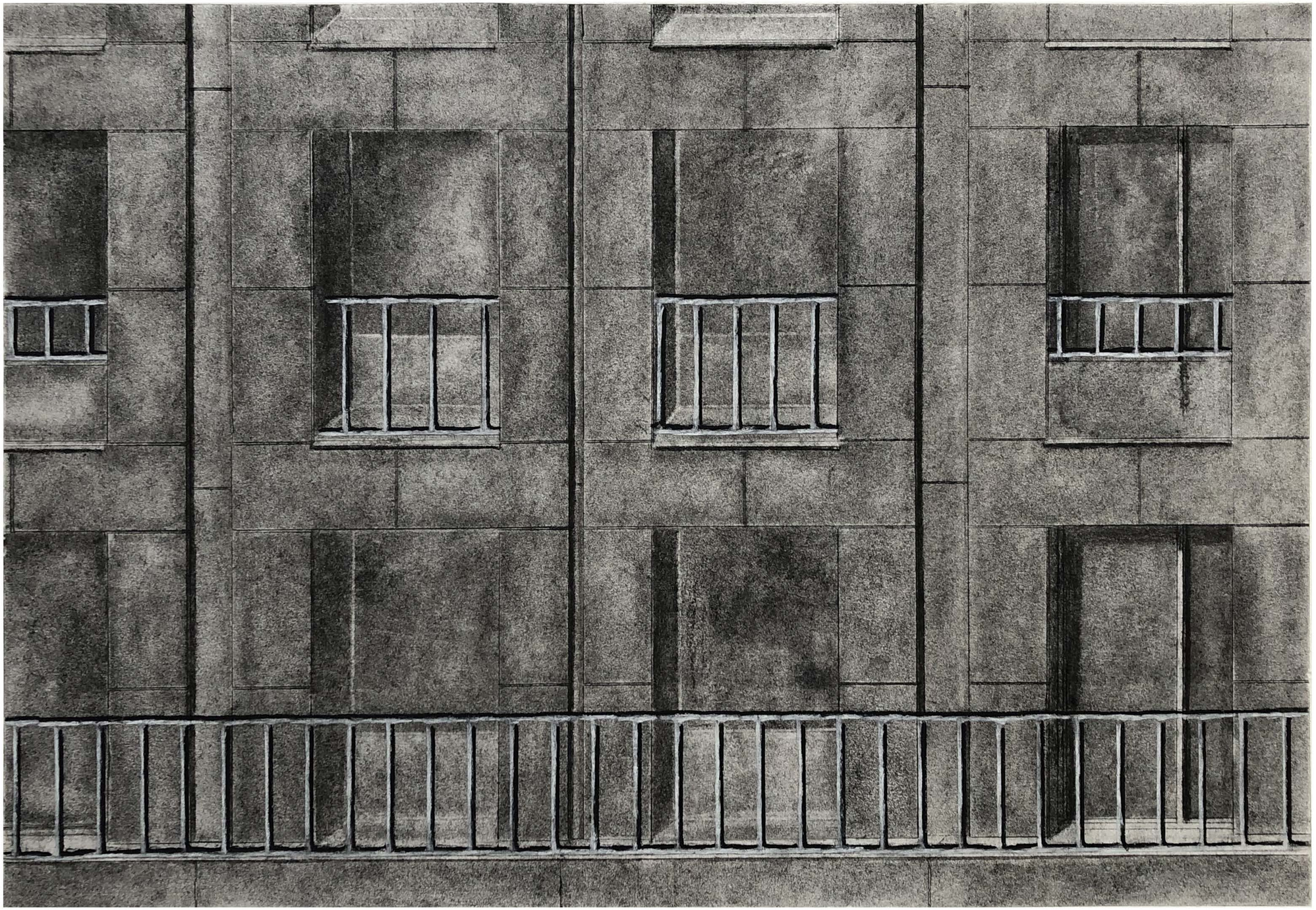
schaal 1 : 20